Rodízio duplo torneado

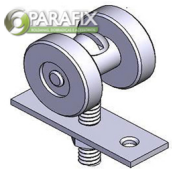

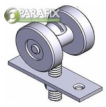

3010 3011 3012

Avaliação: Ainda Não Avaliado
Faça uma pergunta sobre este produto

Descrição

DESCRIÇÃO

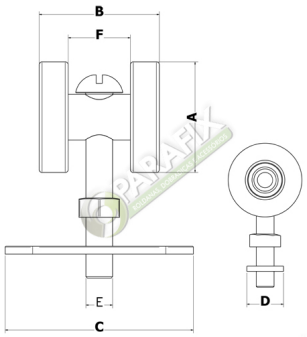

RODÍZIO DUPLO COM ROLAMENTO E NYLON

REF	A Ø	A Ø	B	C	D	E	F	G
3010	1"	25	26	65	19	5/6"	11,5	c/ rolamento e nylon
3011	1.1/2"	38	41	65	19	3/8"	21	c/ rolamento e nylon
3012	1.1/2"	38	41	65	19	3/8"	21	rod. ferro c/ esferas

Rodízio Duplo para Pantográfica Ø1.1/2" ferro

Rodízio Duplo para Pantográfica Ø1.1/2" com Rolamento e Nylon